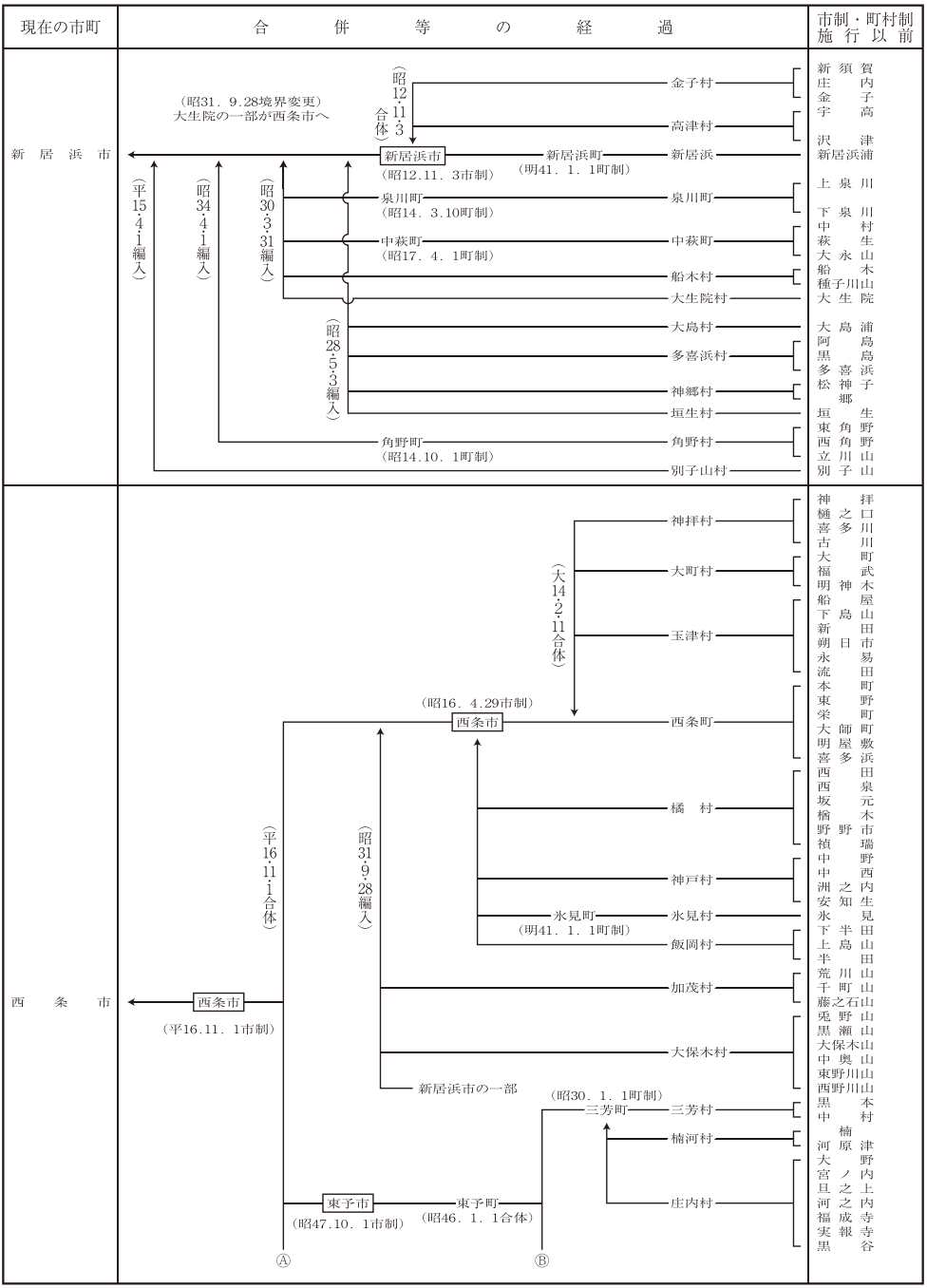
現在の市町
合　併　等　の　経　過
市制・町村制施行以前
新居浜市
西条市
（昭31．9.28境界変更）
大生院の一部が西条市へ
（昭12.11.3合体）
金子村
高津村
新居浜市
新居浜町
新居浜
（昭12.11.3市制）
（明41．1．1町制）
（平15.4.1編入）
（昭34.4.1編入）
（昭30.3.31編入）
泉川町
泉川町
（昭14．3.10町制）
中萩町
中萩町
（昭17．4．1町制）
船木村
大生院村
（昭28.5.3編入）
大島村
多喜浜村
神郷村
垣生村
角野町
角野村
（昭14.10．1町制）
別子山村
神拝村
大町村
（大14.2.11合体）
玉津村
（昭16．4.29市制）
西条市
西条町
橘　村
神戸村
氷見町
氷見村
（明41．1．1町制）
飯岡村
（平16.11.1合体）
（昭31.9.28編入）
西条市
（平16.11．1市制）
加茂村
大保木村
新居浜市の一部
（昭30．1．1町制）
三芳町
三芳村
楠河村
庄内村
東予市
（昭47.10．1市制）
東予町
（昭46．1．1合体）
Ⓐ
Ⓑ
神拝村
樋之口村
喜多川村
古川町
大町村
福武村
明神木村
船屋村
下島山田
新田市
朔日市
永易田
流田町
本町野
東野町
栄町
大師町
明屋敷
喜多浜田
西泉元
坂本町
楯野野市
野瑞
禎中野
中西内
洲之知
安氷見
氷半田
下上島山
上半島田
半荒川山
荒町山
千藤之石山
藤兎野山
兎黒瀬山
黒大保木山
大奥山
保中東野川山
東野川山
西野川山
黒本村
中楠
楠河津
河原野
大宮ノ内
宮旦之上
之河成寺
成福報寺
報実谷
実黒