現在の市町	合併等の経過	市制・町村制施行以前
宇和島市（つづき）	Ⓐ Ⓑ 成妙村 二名村 （明32．7．1分立） 清満村 御槙村 （昭13．9.10合体） 高近村 岩松町 岩松村 （明28．7．1分割） 津島村 （大 8.10．3町制） 津島町 （昭30．2.11町制） （昭30・2・11合体） 北灘村 （昭26．4．1一部境界変更） 畑地村 下灘村	曽根 能寿寺 是房 成家 大藤 則 黒井地 戸雁 中野中 波岡 田川 金鍋 土居垣内 古藤田 大内 兼近 三間中間 黒川 音地 山財 岩淵 御内 槙川 高田 近家 岩松 北灘浦 上畑地 下畑地 下灘浦
八幡浜市	（昭10．2.11市制） 八幡浜市 八幡浜町 （昭 5．1．1合体） 矢野崎村 千丈村 神山町 神山町 （昭 3．7．1町制） 舌田村 川上村 真穴村 双岩村 （昭30．1．1境界変更） 大字和泉及び大字布喜川の一部が三瓶町へ 日土村 （平17．3.28合体） （昭30・2・1編入） 八幡浜市 （平17．3.28市制） 磯津村 宮内村 川之石町 川之石村 （大 3．8．1町制） 喜須来村 保内町 （昭30．3.31合体）	八幡浜浦 大平 向灘 高野地 郷 川之内 松柏 五反田 国木 矢野町 八代 舌問浦 合田浦 川名津 上泊 穴井 大島 真網代 若山 釜ノ倉 中津川 布喜川 和泉 日土 磯崎 喜木津 広早浦 宮内 両家 枇杷谷 鼓屋 川之石 喜木 須川

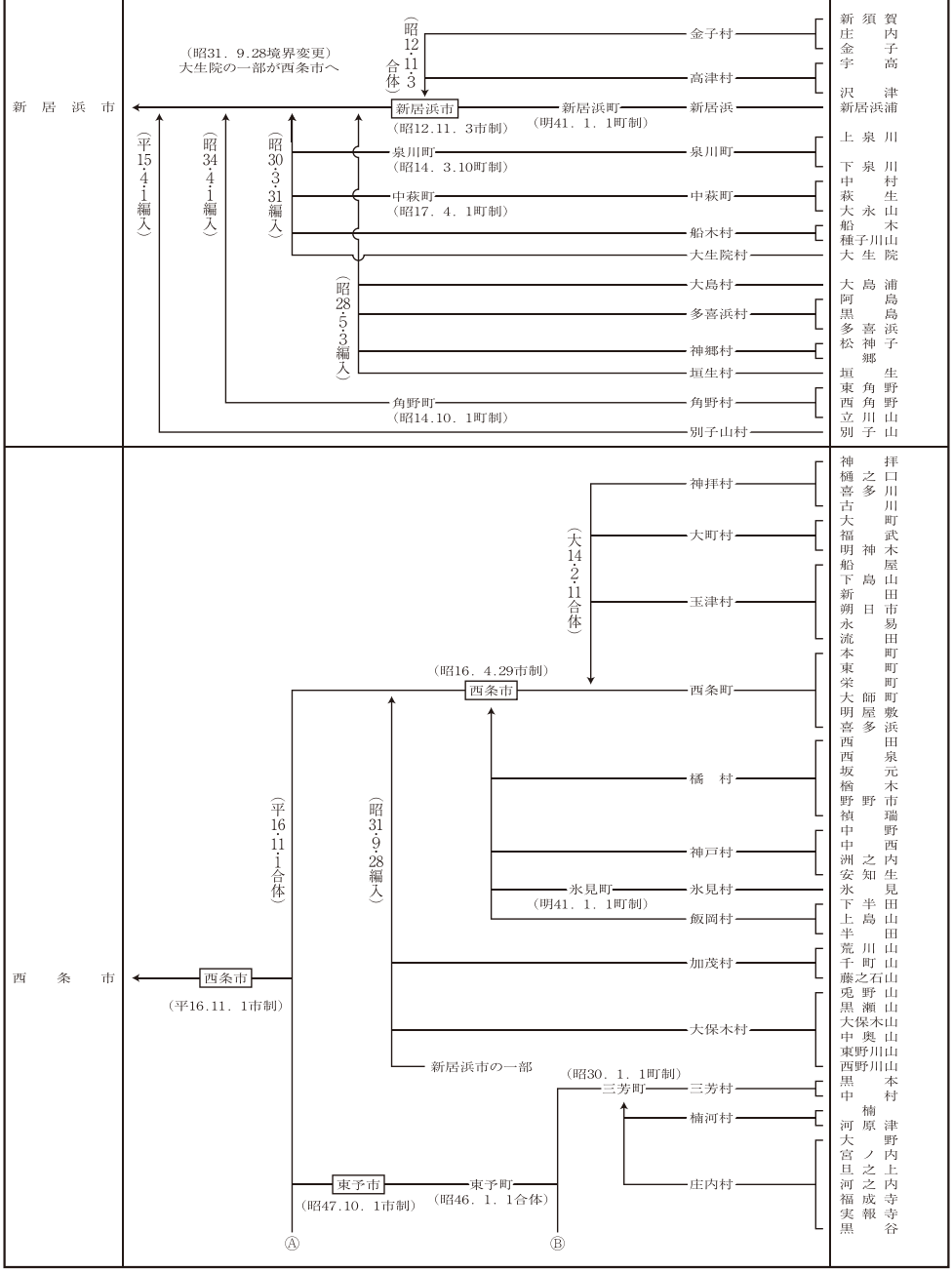
現在の市町
合併等の経過
市制・町村制施行以前
新居浜市
（昭31．9.28境界変更）
大生院の一部が西条市へ
（昭12・11・3合体）
金子村
高津村
新居浜市
（昭12.11．3市制）
新居浜町
（明41．1．1町制）
新居浜
（平15・4・1編入）
（昭34・4・1編入）
（昭30・3・31編入）
泉川町
（昭14．3.10町制）
泉川町
中萩町
（昭17．4．1町制）
中萩町
船木村
大生院村
（昭28・5・3編入）
大島村
多喜浜村
神郷村
垣生村
角野町
（昭14.10．1町制）
角野村
別子山村
新居浜
新居浜
上泉
下泉
中村
萩生
大永山
船木
種子川山
大生院
大島浦
阿島
黒島
多喜浜
松神子
郷
垣生
東角野
西角野
立川山
別子山
西条市
神拝村
大町村
（大14・2・11合体）
玉津村
（昭16．4.29市制）
西条市
西条町
橘村
神戸村
氷見町
（明41．1．1町制）
氷見村
飯岡村
（平16・11・1合体）
（昭31・9・28編入）
加茂村
大保木村
新居浜市の一部
（平16.11．1市制）
西条市
（昭30．1．1町制）
三芳町
三芳村
楠河村
庄内村
東予市
（昭47.10．1市制）
東予町
（昭46．1．1合体）
Ⓐ
Ⓑ
神拝
樋口
喜多川
古川
大町
福武
明神木
船屋
下島山
新田
朔日市
永易
流田
本町
東町
栄町
大師町
明屋敷
喜多浜
西田
西泉
坂元
橋木
野野市
禎瑞
中野
中西
洲之内
安知生
氷見
下半田
上島山
半田
荒川山
千町山
藤之石山
兎野山
黒瀬山
大保木山
中奥山
東野川山
西野川山
黒本
中村
楠
河原津
大野
宮ノ内
旦之上
河之内
福成寺
実報寺
黒谷